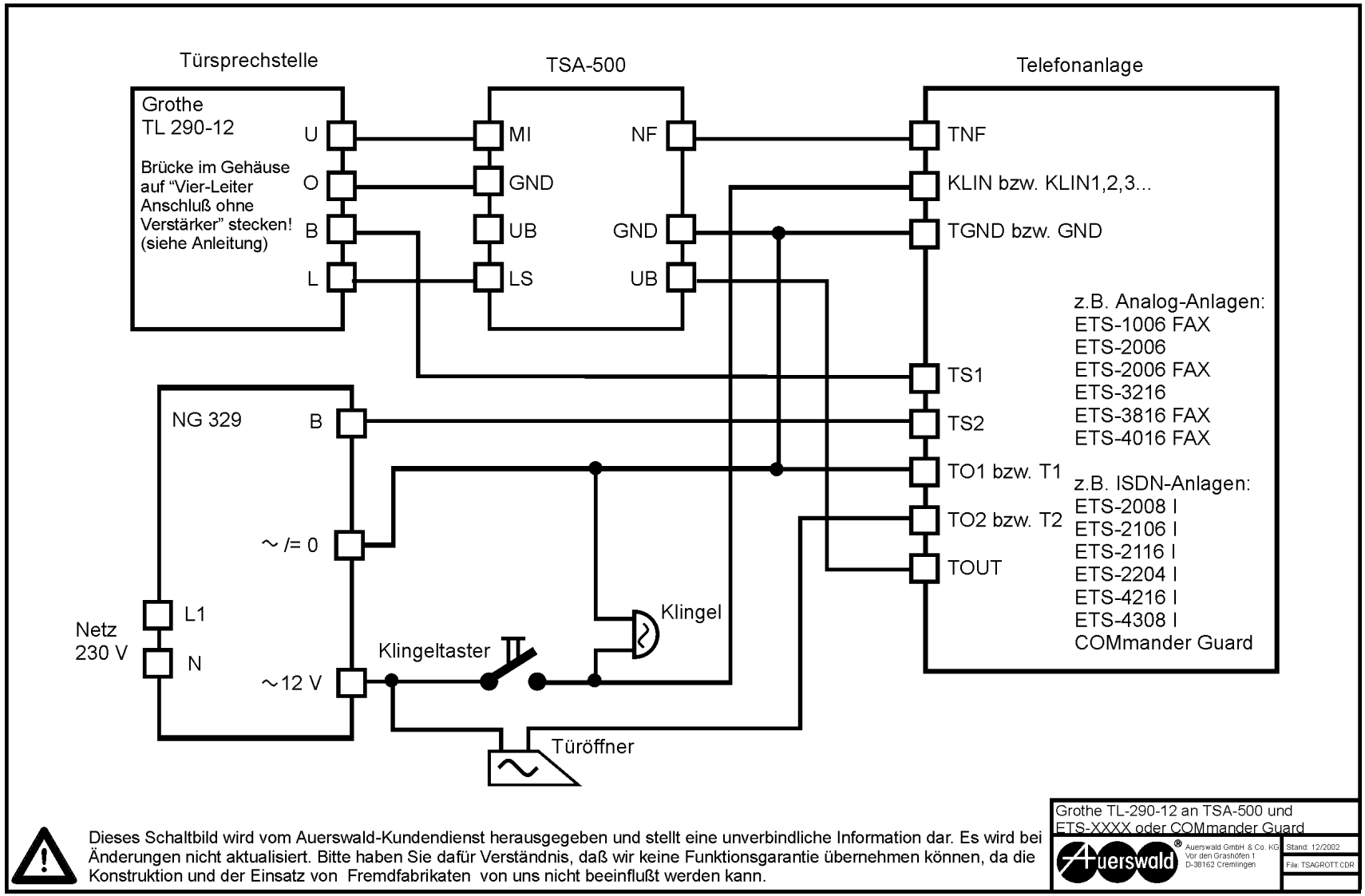

Dieses Schaltbild wird vom Auerswald-Kundendienst herausgegeben und stellt eine unverbindliche Information dar. Es wird bei Änderungen nicht aktualisiert. Bitte haben Sie dafür Verständnis, daß wir keine Funktionsgarantie übernehmen können, da die Konstruktion und der Einsatz von Fremdfabrikaten von uns nicht beeinflußt werden kann.

Grothe TL-290-12 an TSA-500 und ETS-XXXX oder COMmander Guard

Auerswald GmbH & Co. KG
Vor den Grashöfen 1
D-38162 Cremlingen

Stand: 12/2002

File: TSAGROTT.CDR