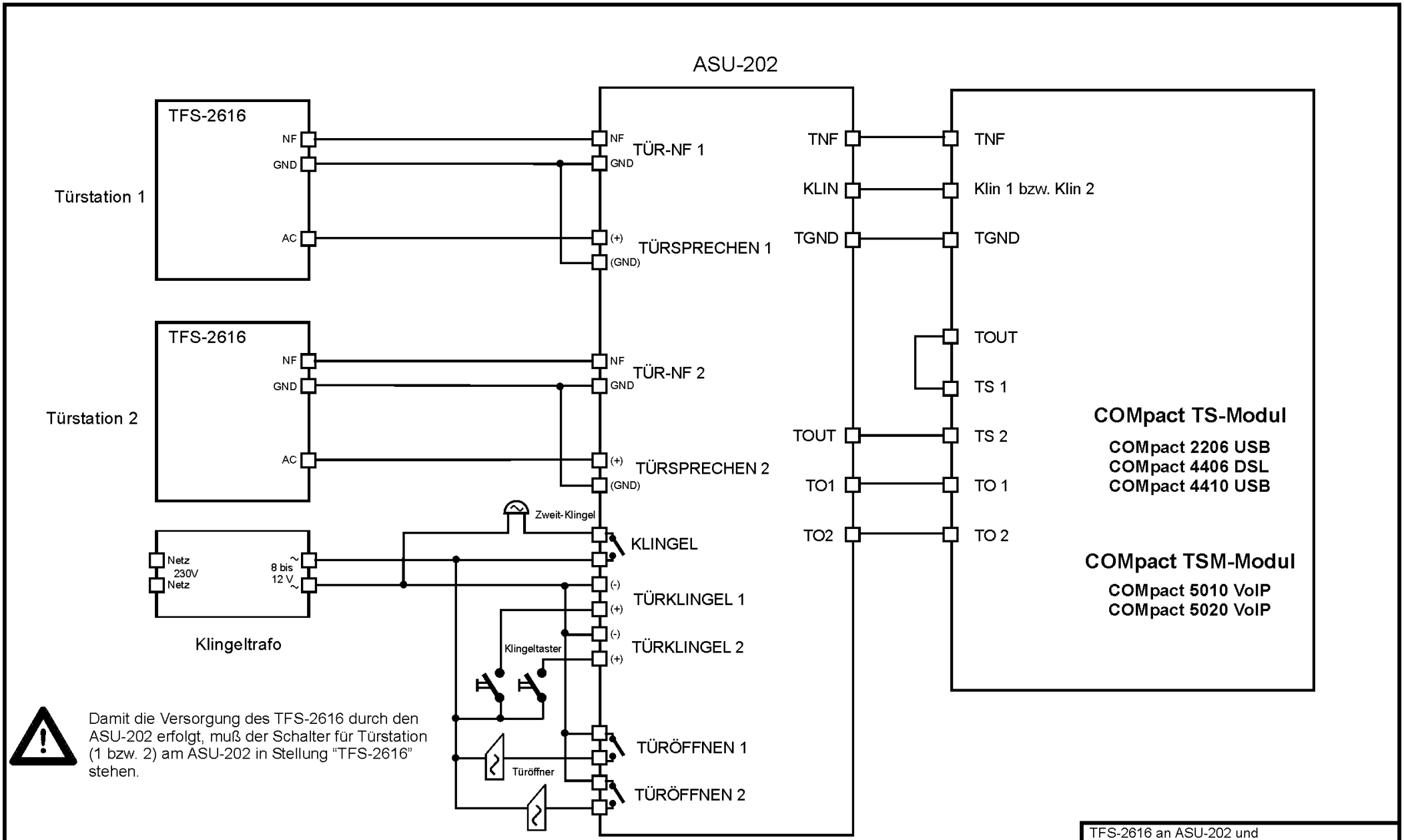

Damit die Versorgung des TFS-2616 durch den ASU-202 erfolgt, muß der Schalter für Türstation (1 bzw. 2) am ASU-202 in Stellung "TFS-2616" stehen.

Dieses Schaltbild wird vom Auerswald-Kundendienst herausgegeben und stellt eine unverbindliche Information dar. Es wird bei Änderungen nicht aktualisiert. Bitte haben Sie dafür Verständnis, daß wir keine Funktionsgarantie übernehmen können, da die Konstruktion und der Einsatz von Fremdfabrikaten von uns nicht beeinflußt werden kann.

TFS-2616 an ASU-202 und COMpact TS-Modul / TSM-Modul

Auerswald GmbH & Co. KG
Vor den Grashöfen 1
D-38162 Cremlingen

Stand: 07/2007

File: CPASUTFS.CDR